Échangeur dynamique

L'étude portera sur un échangeur dynamique installé dans un chai (atelier de vinification).

Étapes de réalisation du vin :

- Les grains de raisins sont stockés dans une cuve à environ 20°.
- Ils sont ensuite véhiculés vers un échangeur dynamique. Il permet de porter les grains entre 80 et 90°. Sous l'effet de la température, le raisin éclate et libère au maximum ses jus et ses arômes.
- Ensuite le liquide part vers des cuves pour la fermentation.

Pièce étudiée :

Vous avez à étudier dans l'ensemble réduction entrée/sortie, le sous-ensemble bas/réduction Rep. 3.1.

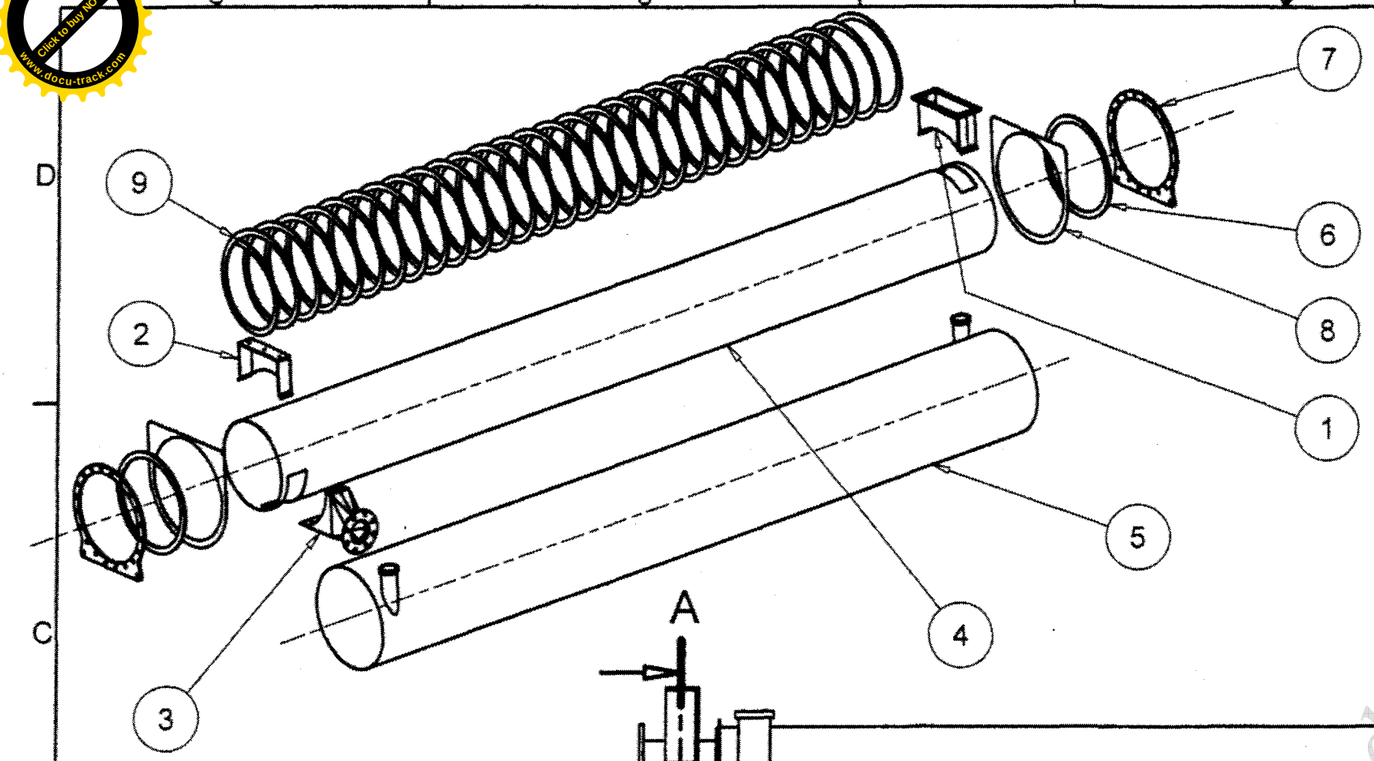

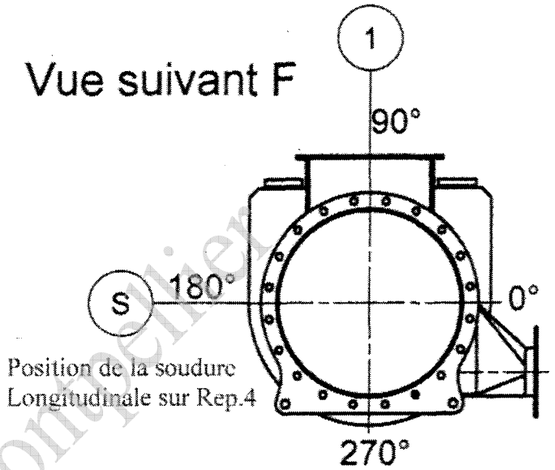

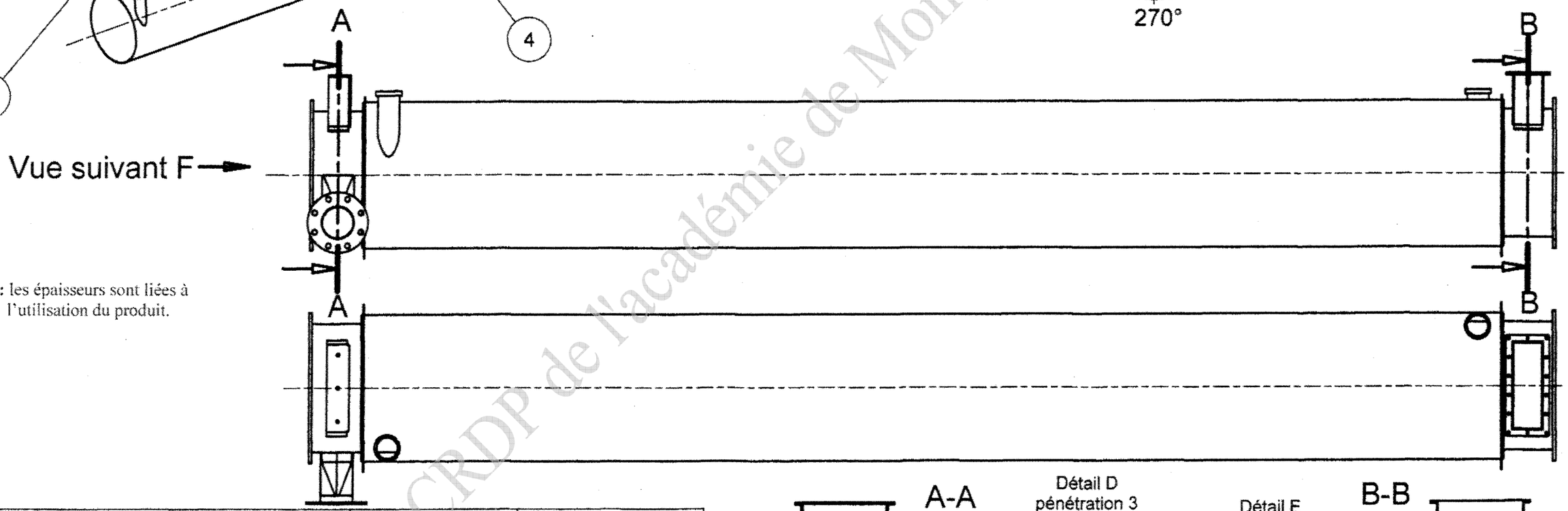

Nota : les épaisseurs sont liées à l'utilisation du produit.

Rep	Nb	Désignation	Matière	Observations
9	1	Hélice de circulation	X2CrNi 18-11	Plat 40x6
8	2	Flasque carter	X2CrNi 18-11	ep. 12 mm
7	2	Bride tube corps	X2CrNi 18-11	ep. 12 mm
6	2	Flasque enveloppe	X2CrNi 18-11	ep. 12 mm
5	1	Enveloppe echangeur	X2CrNi 18-11	Øext 698,5 ep 3,17
4	1	Virole	X2CrNi 18-11	Øext 610 ep 6
3	1	Ensemble réduction entrée/sortie	X2CrNi 18-11	ep. 3 mm
2	1	Ensemble support corps	X2CrNi 18-11	ep. 3 mm
1	1	Ensemble sortie vendange	X2CrNi 18-11	ep. 3 mm

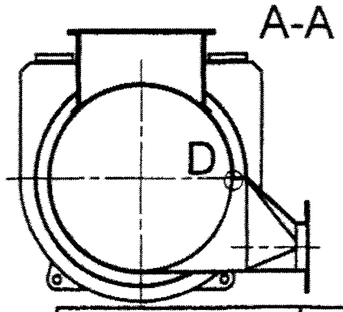

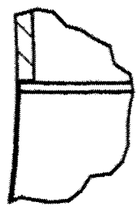

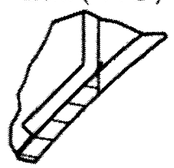

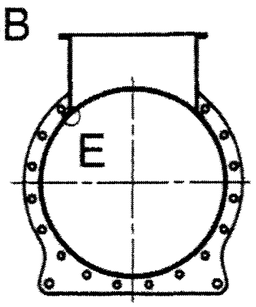

Ech: **1 : 20**	**ENSEMBLE BASE ECHANGEUR BAS**
	Format: A3 — **Folio DT 2/7**

CRDP de l'académie de Montpellier

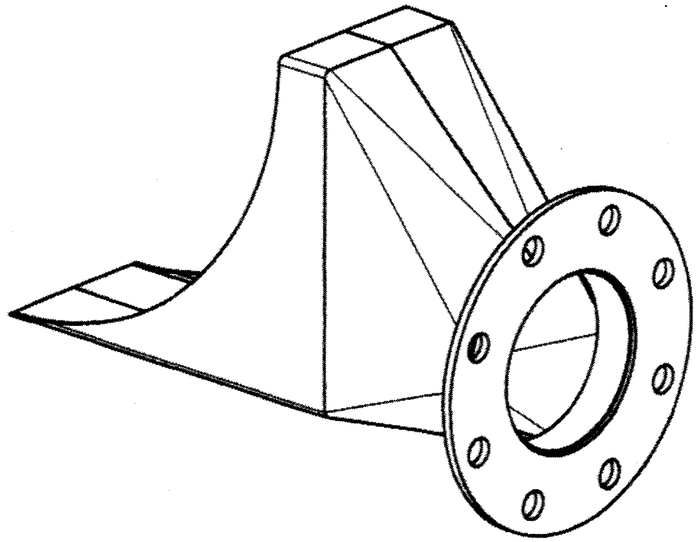

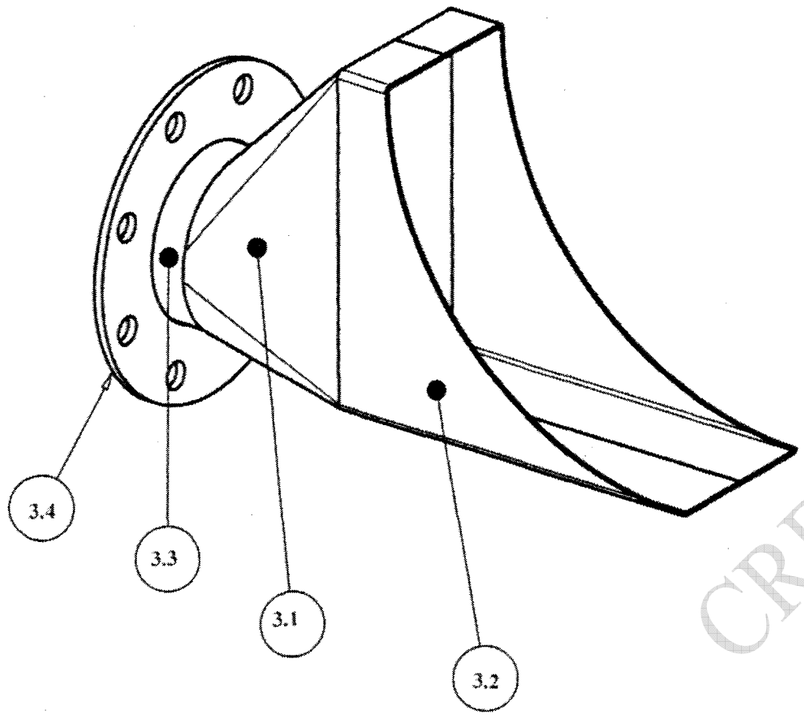

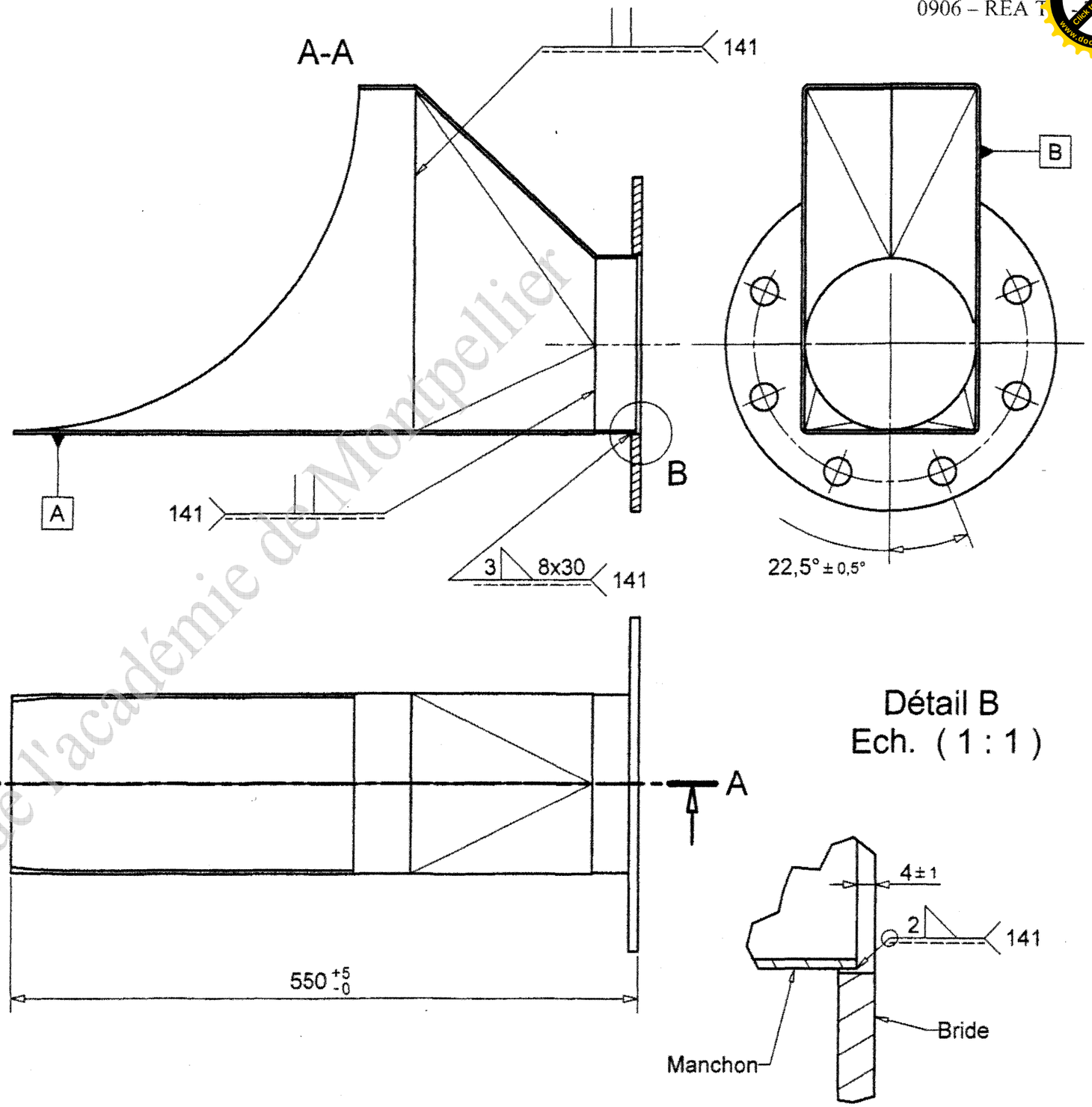

Rep	Nb	Désignation	Matière	Observations
3.4	1	Bride DN 150	X2CrNi 18-11	ep. 8
3.3	1	Manchon	X2CrNi 18-11	Tube DN 150
3.2	1	Ensemble extension	X2CrNi 18-11	Tôle ep. 3 mm
3.1	1	Ensemble base réduction	X2CrNi 18-11	Tôle ep. 3 mm

Ech: **1 : 4**

ENSEMBLE REDUCTION ENTREE / SORTIE Rep.3

Format: A3

Folio DT 3/7

CRDP de l'académie de Montpellier

PDF-XChange Viewer
Click to buy NOW!
www.docu-track.com

0906 – REA TA - TB

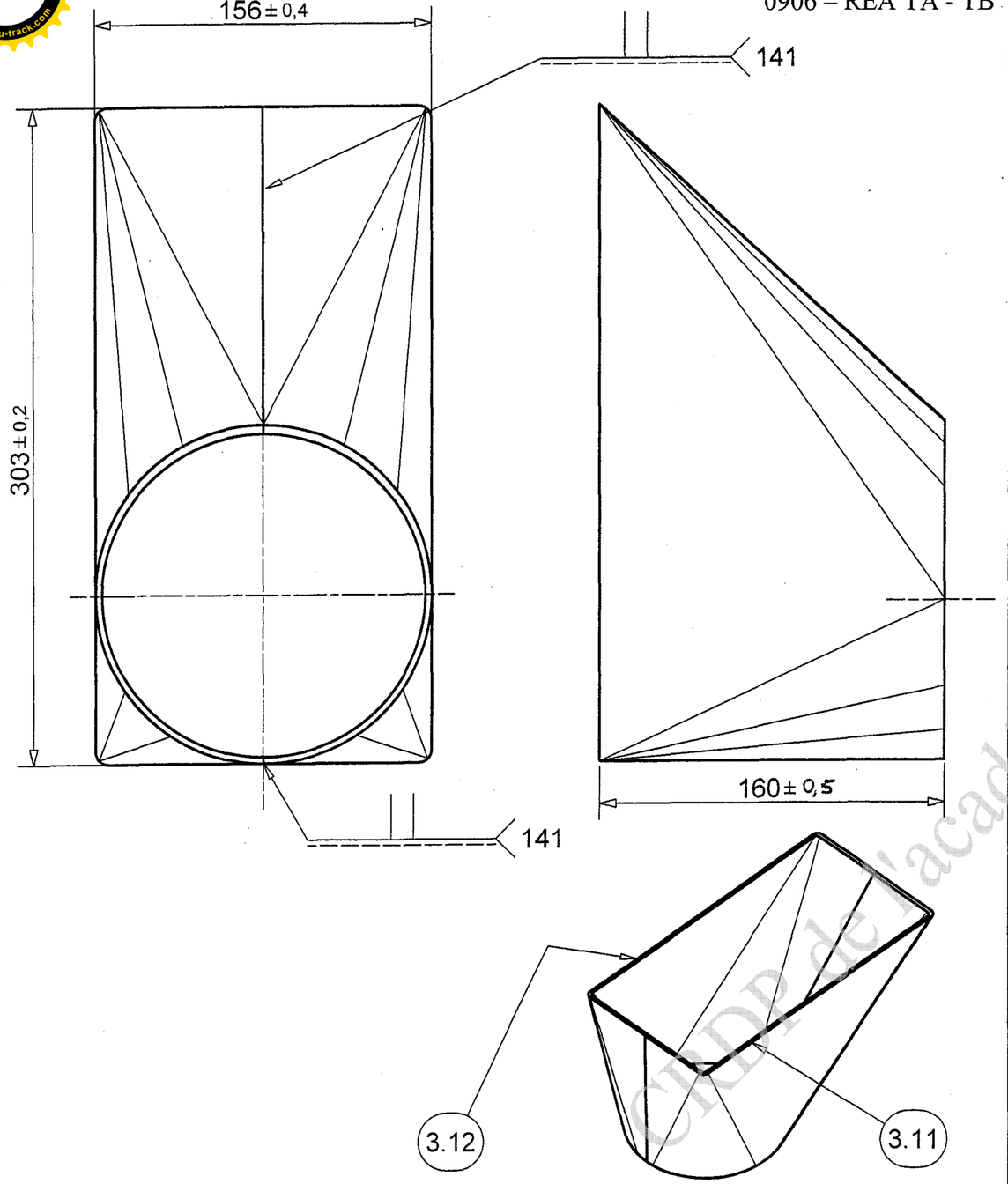

Rep	Nb	Désignation	Matière	Observations
3.12	1	Demi-réduction gauche	X2CrNi 18-10	Tôle ep. 3 mm
3.11	1	Demi-réduction droite	X2CrNi 18-10	Tôle ep. 3 mm

Ech: **2 : 5** | **ENSEMBLE BASE REDUCTION 3.1**

Format: A4 | **Folio DT 4/7**

PDF-XChange Viewer
Click to buy NOW!
www.docu-track.com

0906 – REA TA - TB

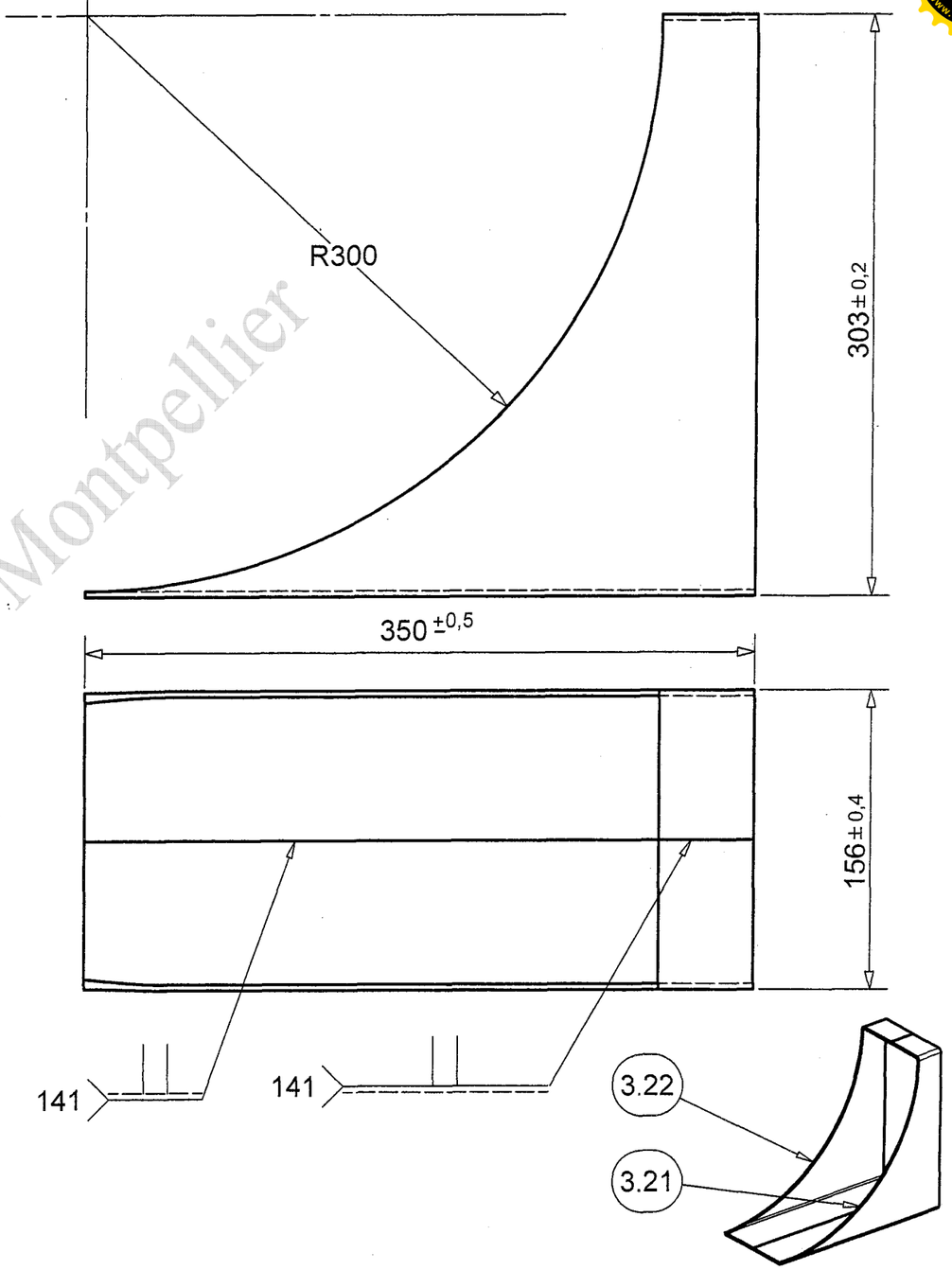

Rep	Nb	Désignation	Matière	Observations
3.22	1	Demi-extension gauche	X2CrNi 18-10	Tôle ep. 3 mm
3.21	1	Demi-extension droite	X2CrNi 18-10	Tôle ep. 3 mm

Ech: **1 : 3** | **ENSEMBLE EXTENTION REDUCTION 3-2**

Format: A4 | **Folio DT 5/7**

CRDP de l'académie de Montpellier

Document réponse
Sujet : échangeur dynamique

Nom de l'élève :

ATTENTION, nous allons travailler en cotes intérieures
(rayon de pliage intérieur= 1 x épaisseur).

Question n°1 : Quel est le menu que vous allez utiliser?

Réponse :

Question n°2 : Insérez ci-dessous la capture d'écran des cotes saisies ?

Question n°3 : Envoyez par mail le développement en utilisant la fonction ***« E-mail1 »*** de METALFOX (saisir l'adresse mail de l'enseignante)?

Cliquez sur ***« OK »***.

Question n°4 : Quel est le flanc capable pour réaliser la pièce ?

Réponse :